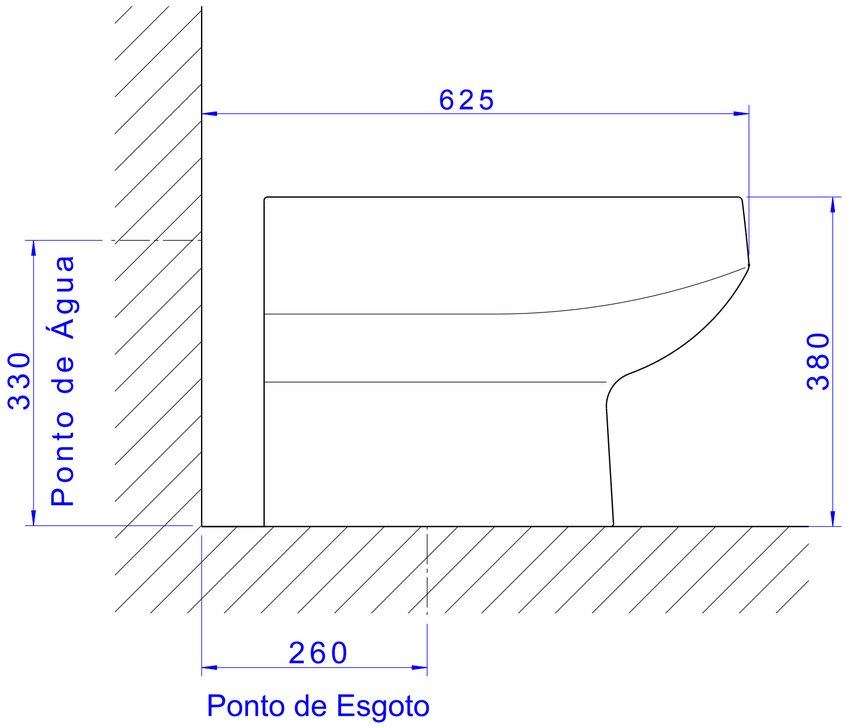
625
330
Ponto de Água
380
260
Ponto de Esgoto

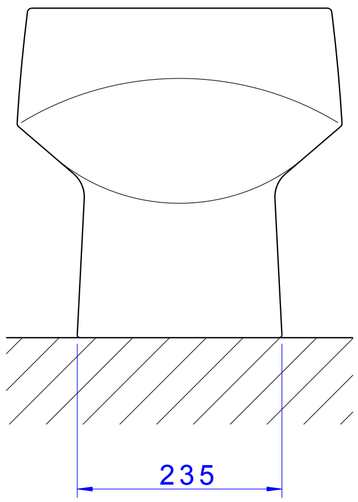
235

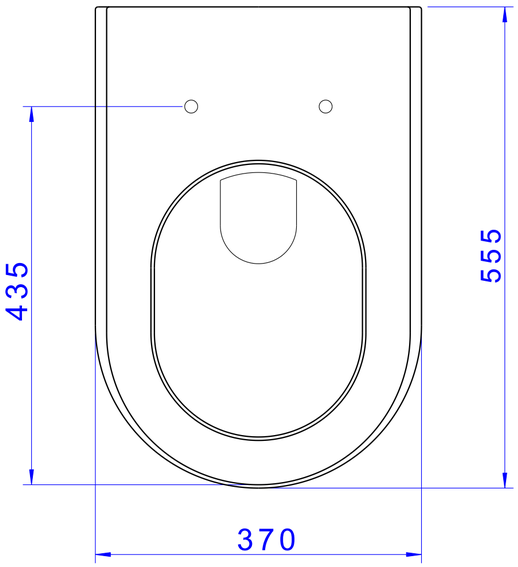
435
555
370