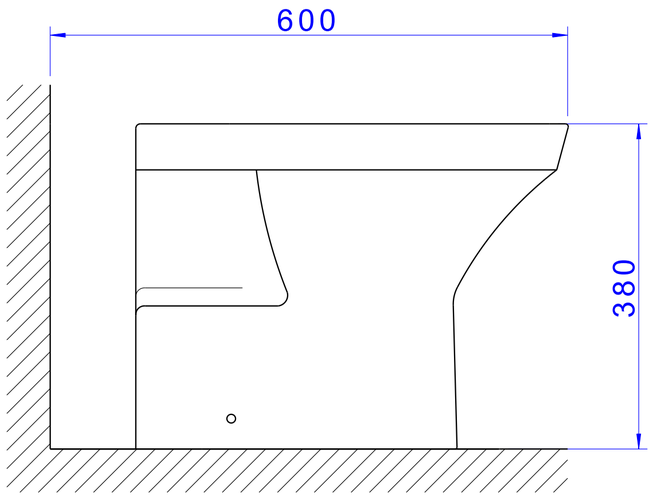
600
380

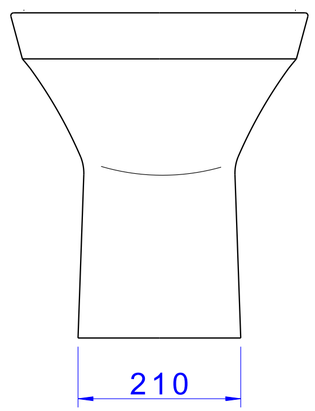
210

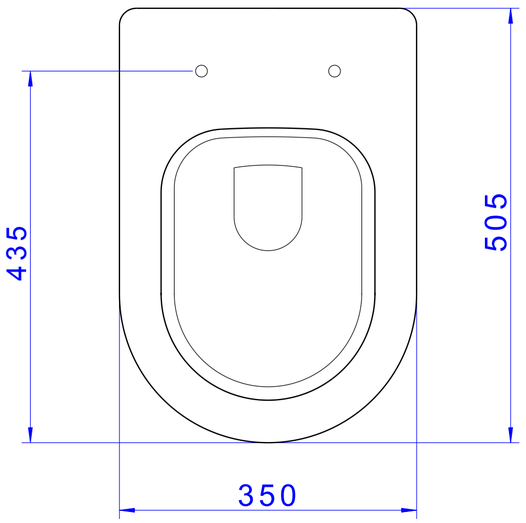
435
505
350