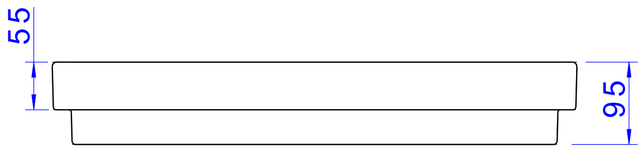
55
95

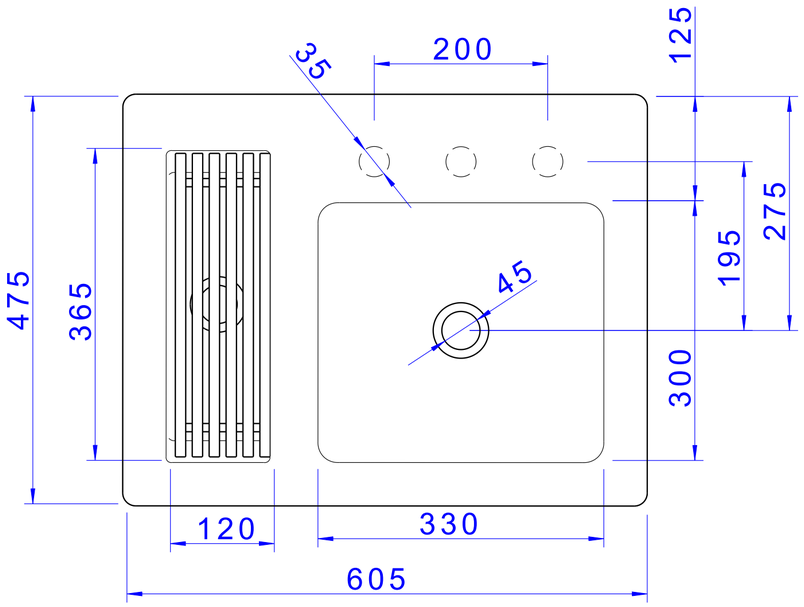
35
200
125
275
195
45
300
475
365
120
330
605