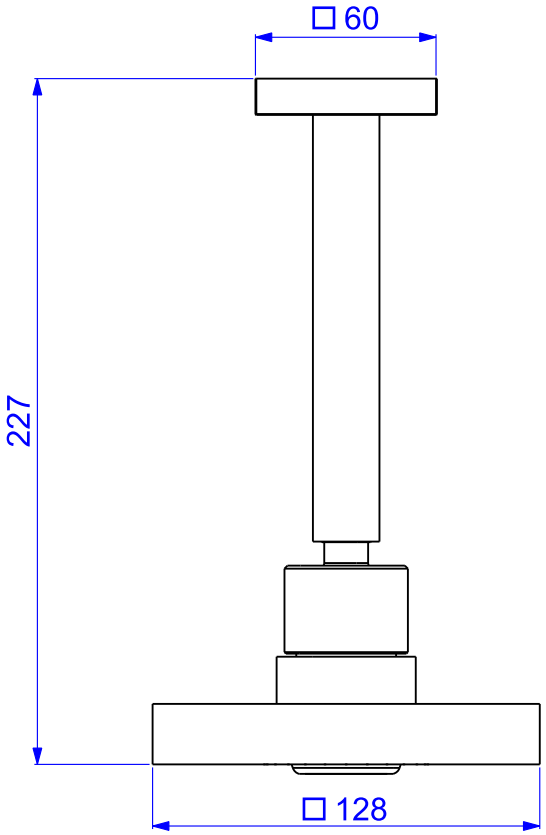
□ 60
227
□ 128